COD PRODUS

KFP61

COLECȚIE

F-POWER

NUMELE PRODUSULUI

Robinet de trecere cu bilă și manetă, PN30, 2" FI-FE

FOTOGRAFIE PRODUS

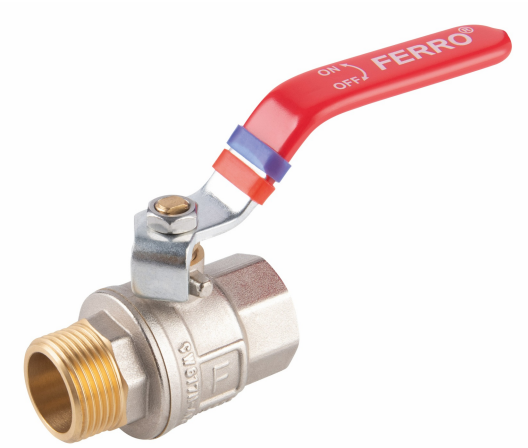

PICTOGRAME



CARACTERISTICI PRODUS

- Tip racord: FI-FI
- Secțiune de trecere totală: da
- Presetupă: da
- Tip suport: manetă
- Materialul corpului/material de fabricație: alamă
- Material sferă: alamă
- Material de etanșare sferă: PTFE
- Material de etanșare ax: PTFE
- Mediu de lucru: apă, 50% glicol, aer comprimat
- FĂRĂ NICHEL: da
- Presiune nominală [bar]: 30
- Temperatura maximă de lucru [°C]: 120
- Temperatură minimă de lucru [°C]: -30
- Cod de bare: ambalaj cu cod de bare pentru vânzarea cu amănuntul
- Presiune maximă de lucru [bar]: 30

DESEN TEHNIC

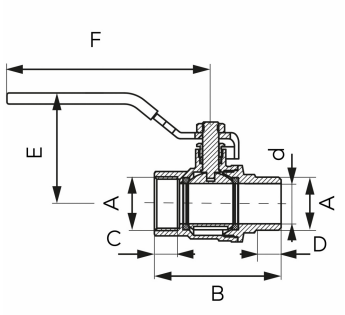

SPECIFICATION

- DN: 50
- Dimensiune A: G2
- Dimensiune d: 50
- Dimensiune B: 120.5
- Dimensiune C: 16
- Dimensiune D: 20.5
- Dimensiune E: 90.5
- Racord: 2"
- Kvs [m³/h]: -