A991-40

Racord pentru vas WC pe pardoseală, excentric 40 mm, 110 mm, lungime 125 mm, PP, alb



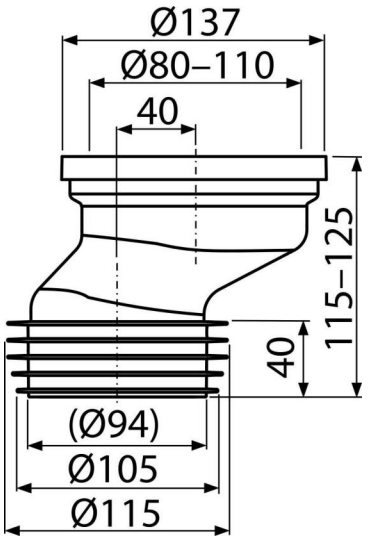

Aplicație

Pentru conectarea WC la conducta de scurgere

Caracteristici

- Racord Ø110 mm
- Off-axa 40 mm
- Material: polipropilenă

Conținutul pachetului

- Racord WC
- Garnitură din TPE
- Manșetă din PVC

Detalii pentru comandă, Informații logistice

Cod	EAN	Greutate (buc | ambalare | palet)	Dimensiuni (buc | ambalare)	Cantitate (ambalare | palet)
A991-40	8595580542092	0,20 | 6,88 | 130,0 kg	140×125×170 | 590×390×430 mm	35 | 560 buc

© 2026 $s | Ne rezervăm dreptul de a opera modificări în privința dimensiunilor și design-ului. | www.alcadrain.ro