A990

Manșon pentru vas WC pe pardoseală, excentrică 20 mm, 90–110 mm, lungime 100 mm, PVC, alb



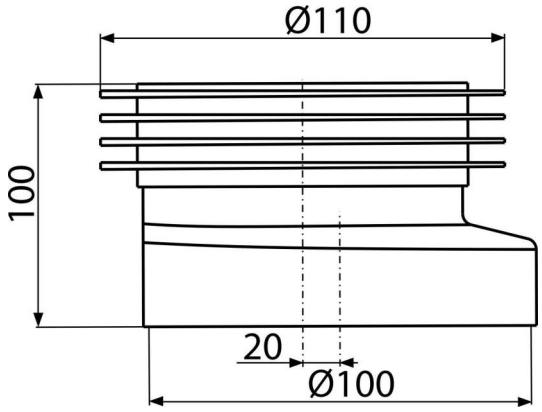

Aplicație

Pentru conectarea WC la conducta de scurgere

Caracteristici

- Racord Ø110 mm
- Off-axa 20 mm
- Material: PVC

Conținutul pachetului

- Guler

Detalii pentru comandă, Informații logistice

Cod	EAN	Greutate (buc | ambalare | palet)	Dimensiuni (buc | ambalare)	Cantitate (ambalare | palet)
A990	8594045931938	0,19 | 9,74 | 175,8 kg	110×100×110 | 590×430×390 mm	50 | 800 buc

© 2026 $s | Ne rezervăm dreptul de a opera modificări în privința dimensiunilor și design-ului. | www.alcadrain.ro