A90-90

Cot WC – conector 90°



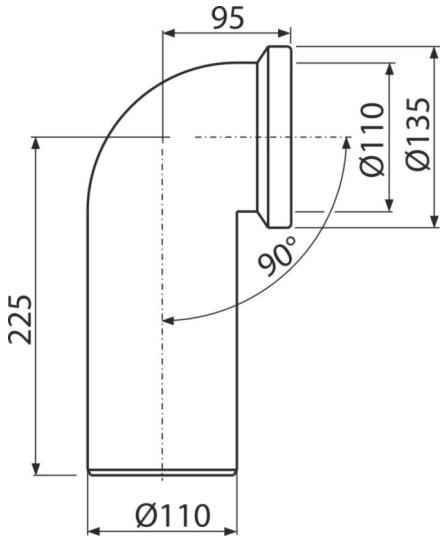

Aplicație

Pentru a conecta vasul WC la conducta de scurgere

Caracteristici

- Racord Ø110 mm
- Unghi de înclinare 90°
- Material: polipropilenă

Conținutul pachetului

- Cot
- Garnitură

Detalii pentru comandă, Informații logistice

Cod	EAN	Greutate (buc | ambalare | palet)	Dimensiuni (buc | ambalare)	Cantitate (ambalare | palet)
A90-90	8594045931846	0,41 | 4,92 | 98,7 kg	260×110×150 | 590×430×390 mm	12 | 192 buc

© 2026 $s | Ne rezervăm dreptul de a opera modificări în privința dimensiunilor și design-ului. | www.alcadrain.ro